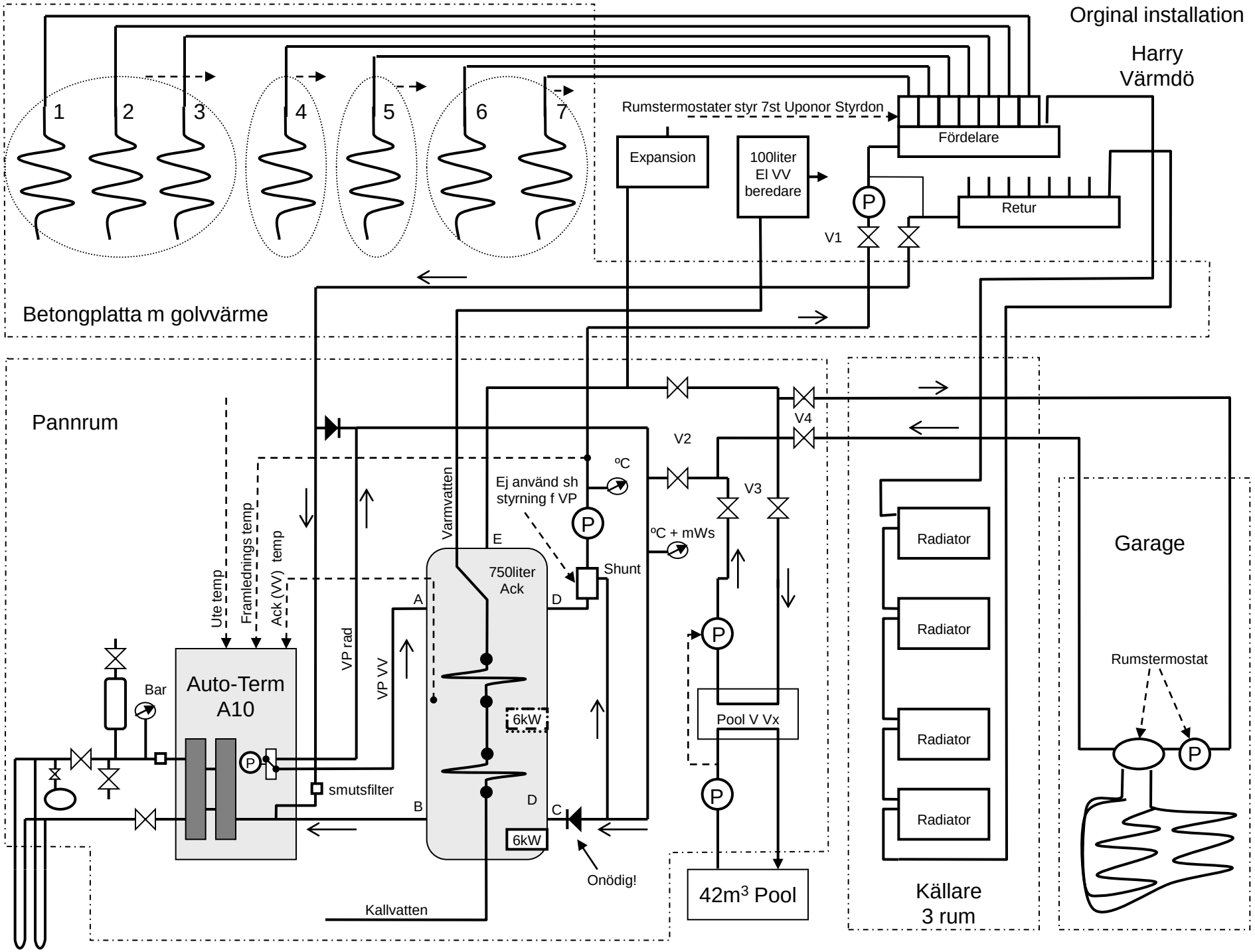
Orginal installation
Harry Värmdö
1
2
3
4
5
6
7
Rumstermostater styr 7st Uponor Styrdon
Fördelare
Expansion
100liter El VV beredare
P
Retur
V1
Betongplatta m golvvärme
Pannrum
V4
V2
V3
ºC
Ej använd sh styrning f VP
P
ºC + mWs
Shunt
Varmvatten
E
750liter Ack
A
D
Ute temp
Framlednings temp
Ack (VV) temp
VP rad
VP VV
Bar
Auto-Term A10
P
smutsfilter
B
D
C
6kW
6kW
Onödig!
Kallvatten
Pool V Vx
P
P
42m3 Pool
Radiator
Radiator
Radiator
Radiator
Källare 3 rum
Garage
Rumstermostat
P

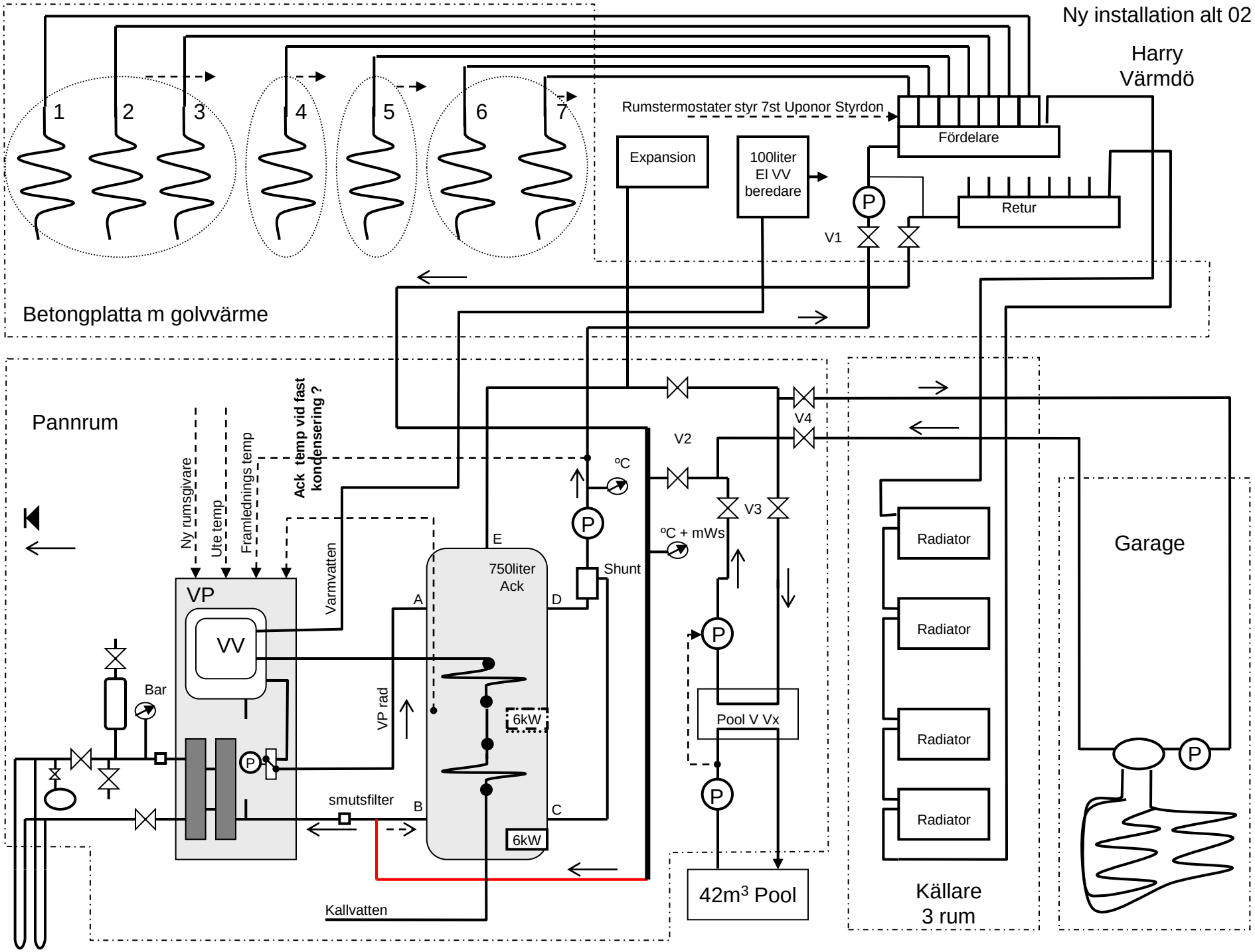
Ny installation alt 02
Harry Värmdö
1
2
3
4
5
6
7
Rumstermostater styr 7st Uponor Styrdon
Fördelare
Expansion
100liter El VV beredare
P
Retur
V1
Betongplatta m golvvärme
Pannrum
Ny rumsgivare
Ute temp
Framlednings temp
Ack temp vid fast kondensering ?
Varmvatten
VP
VV
Bar
VP rad
smutsfilter
A
B
C
D
E
750liter Ack
6kW
6kW
Kallvatten
ºC
ºC + mWs
Shunt
V2
V3
V4
Pool V Vx
42m³ Pool
Radiator
Radiator
Radiator
Radiator
Källare 3 rum
Garage