Leverans Värmepumpscenter 2008-05
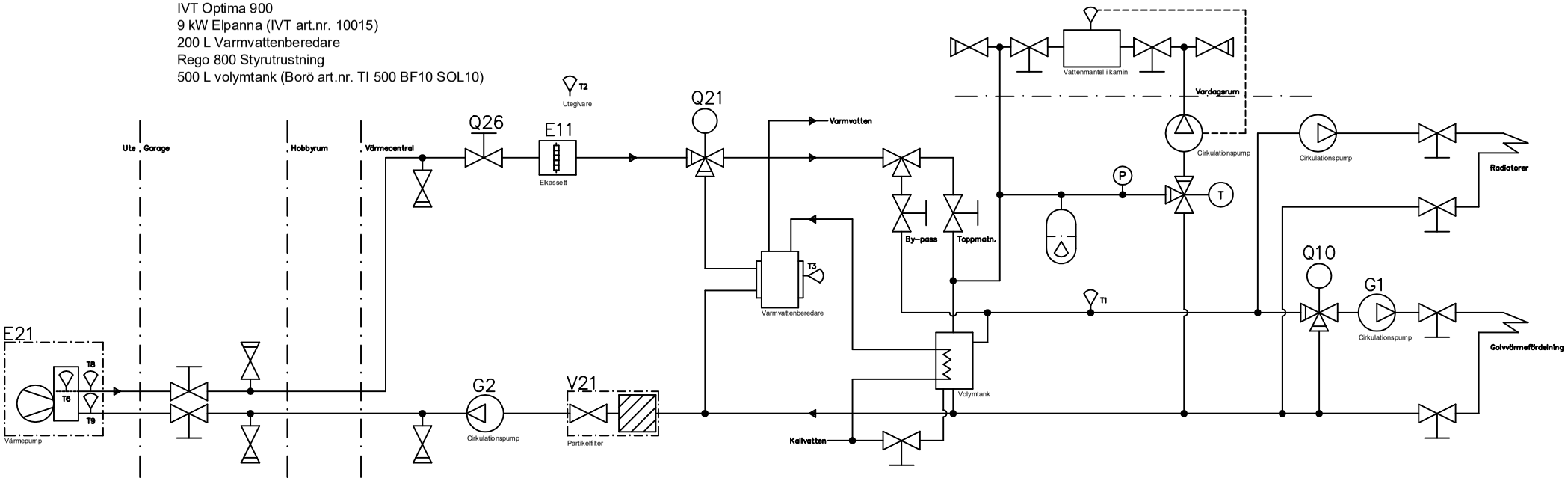
IVT Optima 900
9 kW Elpanna (IVT art.nr. 10015)
200 L Varmvattenberedare
Rego 800 Styrutrustning
500 L volymtank (Borö art.nr. TI 500 BF10 SOL10)